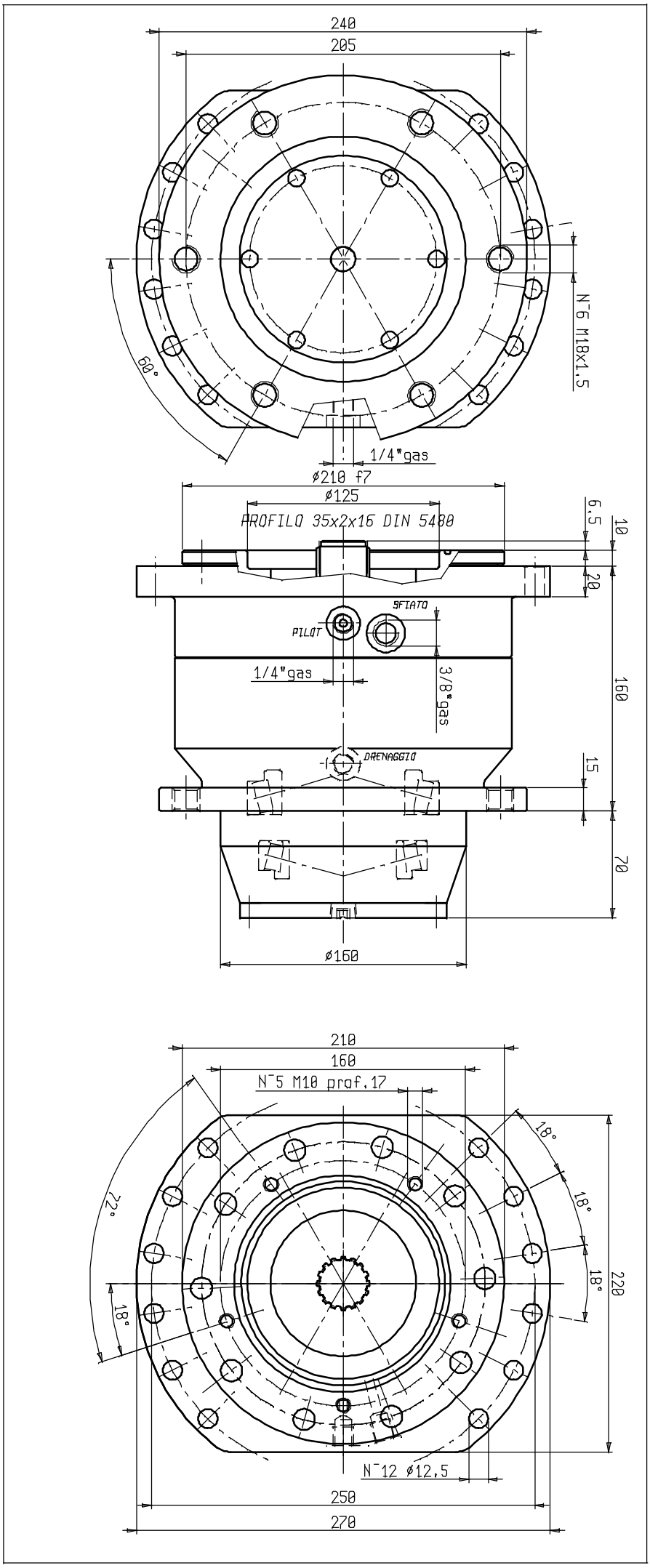
240
205
N°6 M18x1.5
60°
1/4"gas
ø210 f7
ø125
PROFILO 35x2x16 DIN 5480
6.5
10
20
SFIATO
PILOT
1/4"gas
3/8"gas
160
DRENAGGIO
15
70
ø160
210
160
N°5 M10 prof.17
18°
18°
18°
22°
18°
220
N°12 ø12.5
250
270